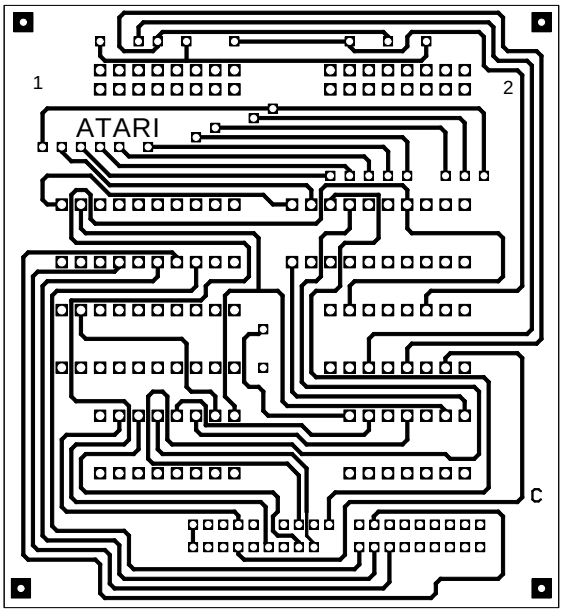
1
2
ATARI
C